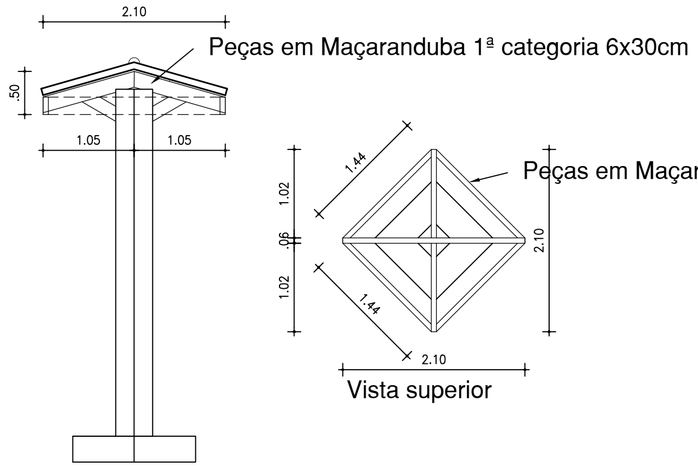

Vista diagonal

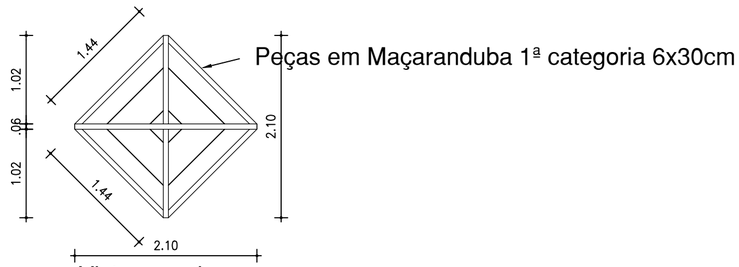

Vista superior

Detalhe da cobertura
Escala 1/50

Elemento	Pos.	Diam.	Q.	Esquema (cm)	Comp. (cm)	Total (cm)	CA-50 (kg)	CA-60 (kg)
P3	1	Ø10	4	398	398	1592	9.8	
	2	Ø5	27	5 25 25	109	2943		4.6
	3	Ø10	4	30 70	100	400	2.5	
	4	Ø5	2	5 24 24	103	206		0.3
						Total:	12.3	4.9
						Ø5:	0.0	4.9
						Ø10:	12.3	0.0
						Total:	12.3	4.9

Elemento	Pos.	Diam.	Q.	Dob. (cm)	Reta (cm)	Dob. (cm)	Comp. (cm)	Total (cm)	CA-50 (kg)	CA-60 (kg)
P3	1	Ø10	5	15	91	15	121	605	3.7	
	2	Ø10	5	15	91	15	121	605	3.7	
	3	Ø10	4	30	68		98	392	2.4	
	4	Ø5	2		108		108	216		0.3
								Total:	9.8	0.3
								Ø5:	0.0	0.3
								Ø10:	9.8	0.0
								Total:	9.8	0.3

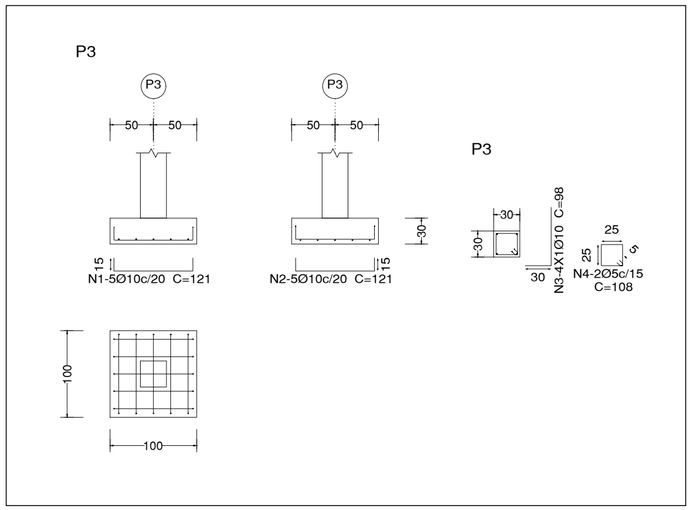

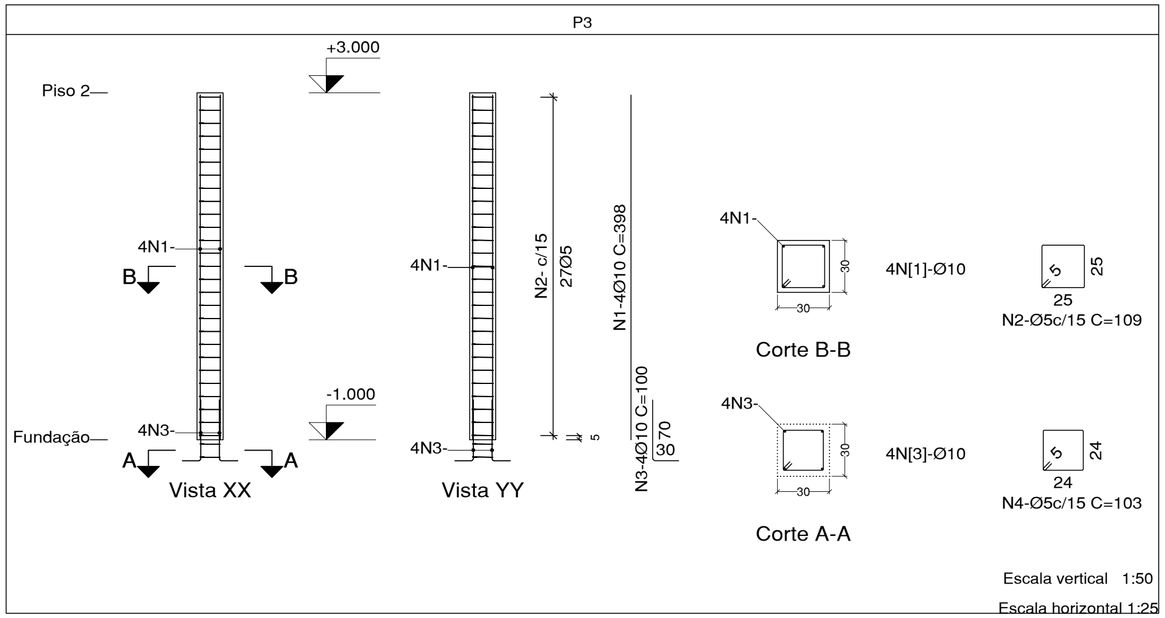

Volume de concreto 0.57m3
Fôrmas 4.80m2

REVISÕES			
Nº	DATA	RESPONSÁVEL	DESCRIÇÃO

CONTRATANTE
MUNICÍPIO DE TORITAMA
CNPJ: 11.256.054/0001-39

RESPONSÁVEIS TÉCNICOS
GUILHERME LÚCIO DA SILVA NETO
CREA-PE: 1817390481
(81) 9 9525-2955
ASS.: Guilherme Lúcio da Silva Neto

ENDEREÇO:
RODOVIA PE 090, S/N, SÍTIO TRAVESSIAS, TORITAMA/PE

PROJETO ESTRUTURAL

PRANCHA: 01/01

PROJETISTA:	VERSÃO:	ESCALA:
GUILHERME LÚCIO DA S. NETO	00	INDICADA

TÍTULO / DESCRIÇÃO:
Pilares - cobertas do curral

DATA:ABRIL/2024