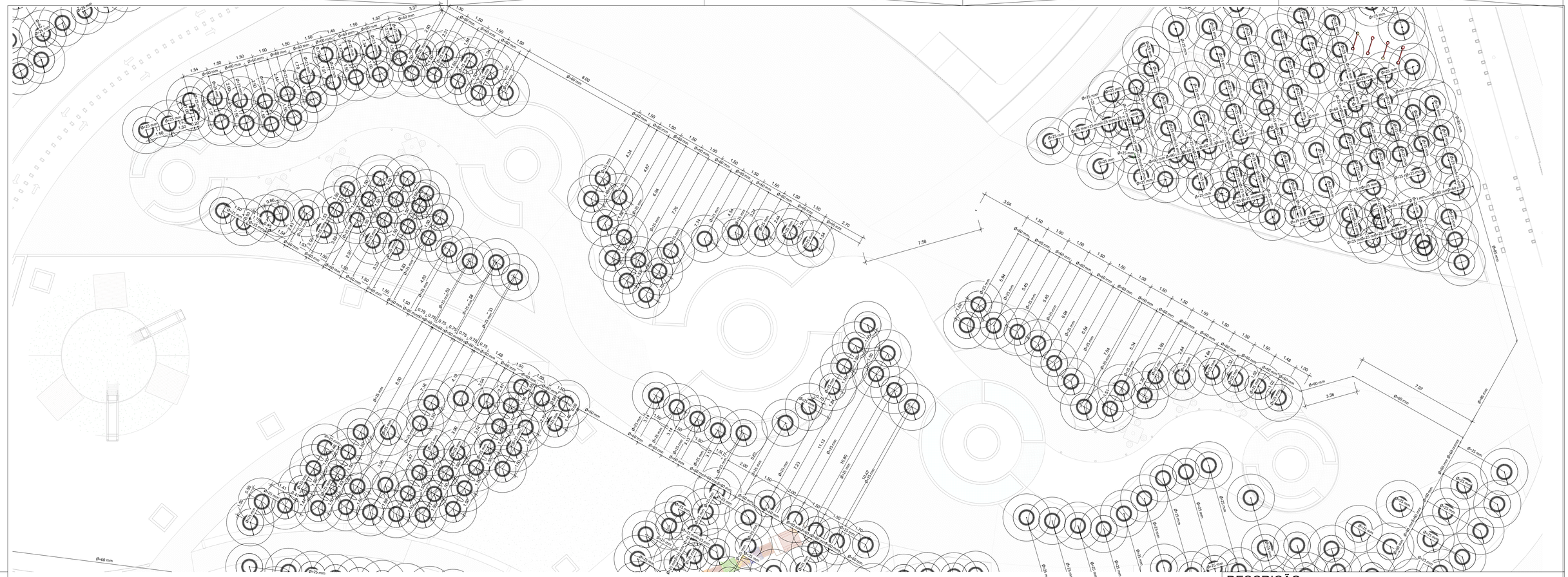

1 Planta de paginação de piso A3
ESCALA 1 : 125

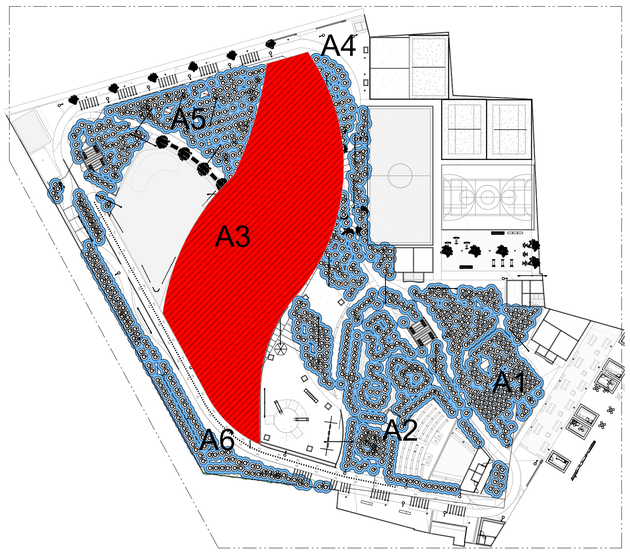

2 Croqui de referência A3
ESCALA 1 : 750

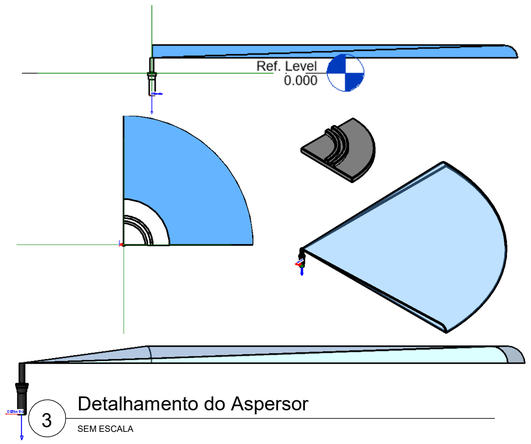

3 Detalhamento do Aspersor
SEM ESCALA

TABELA DE QUANTITATIVO			
DESCRIÇÃO	DN	QUANTIDADE	UNIDADE
TUBO SOLDÁVEL	25	1659,33	METRO
TUBO SOLDÁVEL	60	425,94	METRO
TUBO SOLDÁVEL	85	247,93	METRO
ASPESOR	-	1015	UNIDADE
TÊ REDUÇÃO SOLDÁVEL	85X60	44	UNIDADE
TÊ REDUÇÃO SOLDÁVEL	60X25	252	UNIDADE
TÊ SOLDÁVEL	85	3	UNIDADE
TÊ SOLDÁVEL	25	102	UNIDADE
JOELHO 45/90° REDUÇÃO SOLDÁVEL	85X60	2	UNIDADE
JOELHO 45/90° SOLDÁVEL	85	6	UNIDADE
JOELHO 45/90° SOLDÁVEL	60	33	UNIDADE
JOELHO 45/90° SOLDÁVEL	25	133	UNIDADE
BUCHA DE REDUÇÃO SOLDÁVEL LONGA	85X60	5	UNIDADE
BUCHA DE REDUÇÃO SOLDÁVEL LONGA	60X25	5	UNIDADE
TÊ SOLDÁVEL COM BUCHA DE LATÃO NA BOLSA CENTRAL	25X3/4	252	UNIDADE
JOELHO 90° SOLDÁVEL COM BUCHA DE LATÃO NA BOLSA CENTRAL	25X3/4	763	UNIDADE

DESCRIÇÃO:

Projeto de irrigação para o Parque Maria dos Anjos no município de Toritama - PE

CLEYTON DA SILVA ENGENHARIA - EIRELI
CNPJ: 27.928.441/0001-04
CREA 598860 - PE

Cleyton da Silva
Engenheiro Civil
CREA 12814477 D/PE

PREFEITURA MUNICIPAL DE TORITAMA
C.N.P.J 11.245.054/0001-39

NATUREZA:
Projeto de irrigação

PROPRIETÁRIO:
PREFEITURA MUNICIPAL DE TORITAMA
C.N.P.J 11.245.054/0001-39

DESENHOS:
Planta de Irrigação - A3
Croqui de referência
Tabela de Quantitativo
Detalhamento do Aspersor

ENGENHARIA
ARQUITETURA • PROJETOS • OBRAS

ÁREAS GERAIS:
Área do terreno = 11.948,96m² 100%
Área de solo natural = 05.015,95m² 41,98%
Área de solo permeável = 05.015,95m² 41,98%
Área de solo impermeável = 06.933,01m² 58,02%
Área construída = 374,68m² 03,13%
Área construída de apoio (6 quiosques)= 55,44m²
Área de piso do acesso da entrada 01= 1.910m²

ESCALA: Como indicado

DATA: Outubro de 2022

PRANCHA:
IRRIGAÇÃO
03/06